1

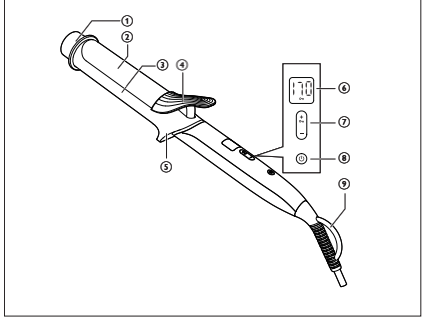

2

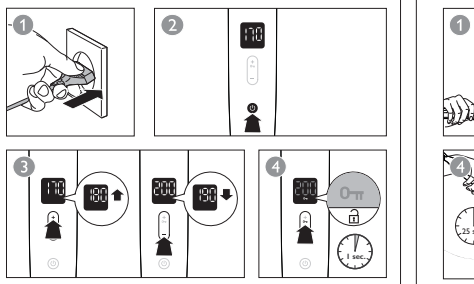

3

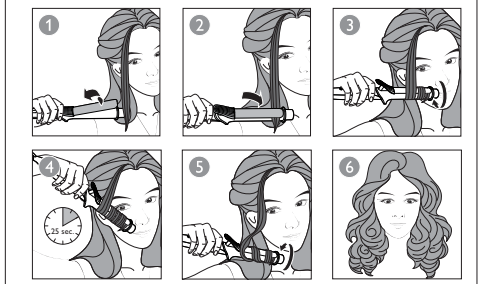

Alam sekitar

Jangan buang perkakas ini dengan sampah rumah biasa di akhir hayatnya, sebaliknya bawanya ke pusat pungutan rasmi untuk dikitar semula. Dengan melakukan ini, anda membantu memelihara alam sekitar.

2 Pengenalan

Pengeriting dengan cerompong 38 mm membantu anda mendapatkan keriting yang jelas, beralun dan bergelung dengan mudah untuk penampilan ceria dan muda. Salutan pelindung seramik memastikan penyebaran haba sekata dan melindungi rambut anda semasa mengeriting. Suhu tertinggi 200 °C menjamin hasil yang optimum di samping mengurangkan kerosakan rambut. Kami berharap anda seronok menggunakan pengeriting anda.

- **Fungsi Kunci Kekunci** 🔑

Jika tiada butang ditekan dalam masa 5 saat, Kunci Kekunci akan diaktifkan secara automatik dan ikon kunci kekunci 🔑 akan dipaparkan (⑥). Pengaktifan automatik pertama selepas menghidupkan perkakas adalah selepas 15 saat. Untuk membuka kunci perkakas, tekan 🔑 (⑦) selama 1 saat.

3 Keritingkan rambut anda (Raj.3)

1 Sambungkan plag kepada soket bekalan kuasa.
2 Tekan dan tahan butang ⏻ (⑧) selama satu saat untuk menghidupkan perkakas.
↳ Tetapan suhu lalai 170°C dipaparkan (⑥).
3 Pilih tetapan suhu yang anda kehendaki dengan menekan + atau − (⑦) mengikut jadual Jenis Rambut di bawah.

Jenis rambut	Tetapan suhu
Halus	130–150 °C
Biasa	160–180 °C
Tebal	190–200 °C

4 Sebelum mula mengeriting, sikat dan bahagikan rambut anda kepada bahagian-bahagian kecil. Tekan tuil (④) dan letakkan satu bahagian rambut di antara cerompong (②) dan klip (③).
5 Tutup klip dengan melepaskan tuil dan luncurkan cerompong ke hujung rambut.
6 Di hujung rambut, pusing dan putar pengeriting secara semula jadi supaya rambut digulung pada cerompong dari hujung ke akar.

Petua: Anda juga boleh menggunakan hujung yang dingin (①) sebagai sokongan apabila anda memutar pengeriting.
7 Tahan batang pengeriting pada kedudukannya.

Petua: Untuk keriting yang longgar, kekalkan pengeriting dalam kedudukannya kira-kira 25 saat dan untuk keriting yang lebih halus, gunakan sehingga 30 saat.
8 Buka lilitan bahagian rambut tersebut sehingga anda boleh membuka klip sekali lagi dengan tuil.
9 Untuk mengeriting selebihnya, ulangi langkah 4 hingga 8.

Selepas digunakan:
1 Matikan perkakas dan cabut plagnya.
2 Letakkannya pada dirian letak (⑤) sehingga ia menyejuk.
3 Buang rambut dan habuk daripada cerompong dan klip.
4 Bersihkan cerompong dan klip dengan kain lembap.
5 Simpan di tempat yang selamat dan kering yang bebas daripada habuk. Anda boleh juga menggantungnya dengan gelung gantung (⑨).

4 Jaminan & Servis

Sekiranya anda memerlukan maklumat seperti maklumat penggantian alat tambahan atau jika anda mempunyai masalah, sila lawati laman web Philips di www.philips.com/support atau hubungi Pusat Layanan Pelanggan Philips di negara anda (anda boleh mendapatkan nombor telefonnya dalam risalah jaminan serata dunia). Jika tidak terdapat Pusat Layanan Pelanggan di negara anda, pergi ke wakil pengedar Philips di tempat anda.

简体中文

感谢您的惠顾，欢迎光临飞利浦！为了您能充分享受飞利浦提供的支持，请在 www.philips.com/welcome 上注册您的产品。

1 重要事项

使用产品之前，请仔细阅读本用户手册，并妥善保管以供日后参考。

- 警告：请勿在靠近水的地方使用本产品。
- 本产品在浴室内使用时，使用后拔下插头，因为即使本产品开关断开后，接近水仍存在危险。
- 警告：不要在盛水的浴缸、淋浴、洗脸盆或其他器皿附近使用本器具。
- 警告符号注释：禁止在洗澡或淋浴时使用。
- 使用后务必拔下产品的插头。
- 如果电源线损坏，为避免危险，必须由飞利浦、飞利浦授权的服务中心或类似的专职人员来更换。
- 本产品适合由 8 岁或以上年龄的儿童以及肢体不健全、感觉或精神上有障碍或缺乏相关经验和知识的人士使用，但前提是有人对他们使用本产品进行监督或指导，以确保他们安全使用，并且让他们明白相关的危害。不要让儿童在无人监督的情况下进行清洁和保养。不得让儿童玩耍本产品。不要让儿童在无人监督的情况下进行清洁和保养。
- 连接产品之前，请确保产品上标示的电压与当地电源电压相符。
- 请勿将本产品用于本手册中说明以外的任何其它用途。
- 请勿在假发上使用本产品。
- 当产品连接了电源时，切勿让其无人看管。
- 切勿使用其它制造商生产的或未经飞利浦特别推荐的附件或部件。如果您使用了此类附件或部件，则本产品的保修将会失效。
- 切勿将电源线缠绕在产品上。
- 待产品完全冷却后再存放。
- 由于产品会很烫，请在使用时多加注意。只能握住手柄，因为其他部位会很烫，并且避免与皮肤接触。
- 始终将本产品置于隔热的平稳表面上。热卷发棒不得接触物体表面或其他可燃材料。
- 不要使电源线接触到产品的灼热部分。
- 如果产品已打开，请使产品远离易燃物体和材料。
- 当产品变热时切勿在其表面覆盖任何物品（如毛巾或衣服）。
- 只能在干燥的头发上使用本产品。请勿用湿手操作本产品。
- 保持卷发棒洁净无尘且未粘上定型产品（如摩丝、定型喷剂和发胶）。
- 卷发棒具有陶瓷涂层。此涂层可能会在多次使用之后慢慢磨损。但这不会影响产品的性能。
- 将产品用于染过色的头发时，卷发棒可能会染上颜色。
- 产品只能送到飞利浦授权的服务中心检修。由不合格人员进行修理可能将用户置于极度危险的境地。
- 切勿将金属物体插入开口中，以免触电。
- 使用后请勿拉扯电源线。拔下产品插头时，请握紧插头。

电磁场 (EMF)

本飞利浦产品符合所有有关暴露于电磁场的适用标准和法规。

环境

弃置产品时，请不要将其与一般生活垃圾堆放在一起，应将其交给政府指定的回收中心。这样做有利于环保。

2 简介

本卷发器配有 38 毫米卷发棒，可帮助您轻松打造动感的弹性卷发和长发卷，让您焕发光彩容颜。保护性陶瓷涂层可确保热量均匀分布，卷发的同时精心呵护您的秀发。200 °C 的最高温度可确保最佳效果，同时将头发的损伤降至最低。我们希望您喜欢使用卷发器。

- **按键锁定功能** 🔑

如果 5 秒钟未按任何按钮，则将自动启用按键锁定功能，并且会显示按键锁定图标 🔑 (⑥)。打开产品后第一次自动启用发生在 15 秒钟之后。要解锁产品，请按 🔑 (⑦) 1 秒钟。

3 卷发（图 3）

1 将插头连接至电源插座。
2 按住 ⏻ 按钮 (⑧) 1 秒钟以打开产品。
↳ 将显示默认温度设定 170° C (⑥)。
3 按照下面的发质类型表，按 + 或 − (⑦) 选择所需的温度设定。

发质类型	温度设定
细发	130-150 °C
普通	160-180 °C
粗发	190-200 °C

4 开始卷发之前，请梳理头发，将头发分成数绺。按下控制杆 (④)，将一绺头发放在卷发棒 (②) 和夹片 (③) 之间。
5 松开控制杆以闭合夹片并将卷发棒滑至发根。
6 在发根上，自然地转动并旋转卷发器，使头发从发根至发根缠绕在卷发棒上。

提示： 您也可以使用不烫手尖端 (①) 辅助您旋转卷发器。
7 使卷发造型器保持在该位置。

提示： 打造蓬松卷发时，使卷发器保持在该位置大约 25 秒；打造更加完美的卷发时，使卷发器保持在该位置大约 30 秒。
8 解开发绺，直到可通过控制杆再次打开夹片。
9 要卷起其余头发，请重复步骤 4 至 8。

使用后：
1 关闭产品并拔下电源插头。
2 将其置于搁置架 (⑤) 上，直至其冷却。
3 清除卷发棒和夹片上的头发和灰尘。
4 用湿布清洁卷发棒和夹片。
5 将产品存放在安全、干燥、清洁的位置。您也可以使用挂环 (⑨) 将产品挂起存放。

4 保修与服务

如果您需要了解信息（如更换附件的相关信息）或有任何疑问，请访问飞利浦网站：www.philips.com/support；您也可以联系您所在国家/地区的飞利浦客户服务中心（可从全球保修卡中找到其电话号码）。如果您所在的国家/地区没有飞利浦客户服务中心，请与当地的飞利浦经销商联系。

繁體中文

感謝您的惠顧，歡迎使用 Philips 產品！
要充分享用 Philips 提供的支援，請到以下網址註冊您的產品：www.philips.com/welcome。

1 重要事項

使用本產品前請先閱讀本使用者手冊，並保留以作將來參考。

- 警告：請勿在水分附近使用本產品。
- 即使本產品已關閉，鄰近水分仍然存在風險，因此在浴室使用本產品時，請於使用後拔除電線。
- 警告：請勿在浴缸、花灑、水盆或其他載有水的容器附近使用本產品。
- 使用本產品後必需拆除電源。
- 如電線受損，您必需經由 Philips，Philips 認可的服務中心，或是同樣受認可人仕更換以避免危險。
- 此產品可供八歲及以上兒童，體能、感官或心智能力低下人仕，或缺乏知識及經驗人仕使用，如該等人仕已就使用本產品給予監督或有關安全使用本產品的指導及明白本產品的使用所涉及的危險。應避免兒童將本產品當作玩具。兒童不得在沒有監督的情況下清潔和維修本產品。
- 在連接本產品前，請先確保顯示在本產品上的電壓跟當地電壓相符。
- 請勿將本產品使用於用戶手冊所描述以外的目的。
- 請勿在假髮上使用本產品。
- 當本產品接上了電源，不可放置不管。
- 切勿使用其他廠商或未經 Philips 指定廠商的任何部件或配件。如果使用此類部件或配件，您的保養將失效。
- 請勿將電線圍繞本產品。
- 存放前請等待產品冷卻。
- 使用本產品時請格外留意，因為使用時產品的溫度非常高。只可握住手柄，因為其他部位非常熱，請避免與皮膚接觸。
- 請將產品放在支架上，置於耐熱、穩定的平面上。熱捲髮棒不應觸及任何東西的表面或其他易燃物料。
- 請避免讓電線與本產品發熱的部位直接接觸。
- 產品開啟時請遠離易燃物品。
- 當產品的溫度很高時，請勿在上覆蓋任何物品 (例如毛巾或衣物)。
- 只可以在乾髮上使用本產品。請勿用濕手操作裝置。
- 請保持捲髮棒清潔，不要沾上灰塵和慕絲、髮膠等造型產品。
- 捲髮棒表面有陶瓷塗層。此塗層可能會隨著時間逐漸磨損。不過這並不會對產品效能造成影響。
- 如果染過頭髮，使用產品時捲髮棒可能會染色。
- 請務必將產品送回 Philips 認可的服務中心以進行檢查或維修。如由不合格人仕進行維修，可能會導致使用者產品使用危險。
- 請勿將金屬物件插入開口，以避免觸電。
- 使用後，不要拉扯電線來拔下插頭。請握著插頭來拔下裝置插頭。

電磁場 (EMF)

遵守 Philips 產品符合一切有關電磁場暴露的適用安全標準及條例。

環境

請勿在本產品使用壽命結束後當作一般家庭垃圾廢棄；應交給官方回收站作循環再用。這樣做有助保護環境。

2 簡介

捲髮器 38 毫米的捲髮棒可讓您輕鬆整理出活潑俏麗的卷髮，讓您看起來青春亮眼。保護度高的陶瓷塗層可確保熱量分佈，在捲髮時呵護秀髮。最高溫度為 200 °C，能確保為您帶來最佳效果，同時儘量減少對頭髮的傷害。希望您將享受使用本產品。

- **按鍵鎖定功能** 🔑

如果 5 秒內沒有任何按鈕按下，將會自動啟用按鍵鎖定功能 🔑 (⑥)。第一次自動啟用為裝置開啟後 15 秒。要解鎖裝置，按解鎖鍵 🔑 (⑦) 1 秒。

3 捲髮（圖 3）

1 將插頭連接至供電插口。
2 按住 ⏻ 按鈕 (⑧) 一秒即可開啟裝置。
↳ 將顯示預設溫度設定 170 度 (⑥)。
3 要選擇所需的溫度設定，請按下 + 或 − (⑦)。可參考以下的頭髮類型表。

頭髮類型	溫度設定
幼細	130-150 °C
一般	160-180 °C
濃密	190-200 °C

4 開始捲髮前，請先梳順頭髮，然後將頭髮分為小束。按下壓桿 (④) 然後將一束頭髮放在捲髮棒 (②) 和鬃夾 (③) 中間。
5 放開把手，鬃上筒夾，將捲髮棒拉至髮尾。
6 在髮尾自然旋轉捲髮器，將頭髮從髮尾到髮根捲動到捲髮棒上。

貼士：旋轉捲髮器時，您也可以使用冷卻頭 (①) 作為支撑。
7 在適當位置停止移動捲髮器。

貼士：如要捲出大波浪捲髮，請停止大約 25 秒，如果要捲出小波浪，請停止長達 30 秒。
8 反方向捲動髮開頭髮，直到可以再次使用把手打開筒夹為止。
9 重覆第 4 至 8 步，繼續燙卷剩餘的頭髮。

使用之後：
1 關閉本產品並拔除插頭。
2 將產品放在支架 (⑤) 上，直到產品冷卻為止。
3 清除捲髮棒和筒夹上的頭髮和灰塵。
4 請使用濕布清理捲髮棒和筒夹。
5 存放在安全、乾爽的地方。您亦可以用吊環 (⑨) 把它掛起。

4 保養及服務

如果您需要有關更換附件等資料或是有疑問，請前往 Philips 網站，網址為：www.philips.com/support 或聯絡當地的 Philips 顧客服務中心。（您可以在全球保養小冊子上找到電話號碼）。如果您的國家沒有顧客服務中心，請前往當地的 Philips 經銷商。

العربية

تهانينا على شراء هذا المنتج. وأهلاً بك في عالم Philips! لتستفيدي إلى أقصى حد من الدعم الذي نقدمه Philips، سجّلي منتجك على www.philips.com/welcome.

1 هام

اقرأ دليل المستخدم بعناية قبل استخدام الجهاز واحفظه للرجوع إليه مستقبلاً.

- تحذير: لا تستخدم هذا الجهاز بالقرب من الماء.
- عند استخدام هذا الجهاز في الحمام، قم بفصل الطاقة عنه مباشرةً بعد إستخدامه ذلك أن قربه من الماء يشكل خطراً حتى عندما يكون متوقفاً عن التشغيل.
- تحذير: لا تستخدم هذا الجهاز بالقرب من حوض الاستحمام، أو مرشّة الاغتسال، أو المغسلة أو أي أوعية أخرى تحتوي على ماء.
- قم دائماً بفصل الطاقة عن الجهاز بعد الاستخدام.
- إذا كان سلك الطاقة الرئيسي تالفاً، فيجب استبداله من قبل Philips أو مركز خدمة مخوّل من قبل Philips أو أشخاص مؤهلين لتجنب أي خطر.
- يمكن استخدام هذا الجهاز من قبل الأطفال الذين يبلغون 8 سنوات أو أكثر ومن قبل الأشخاص الذين يعانون من قدرات جسدية أو حسيّة أو ذهنية محدودة أو يفتقرون إلى الخبرة والمعرفة إذا خضعوا للإشراف أو التوجيه في ما يتعلق باستخدام هذا الجهاز بطريقة آمنة واستوعبوا المخاطر التي ترافق استخدام الجهاز. لا يجدر بالأطفال العبث بالجهاز. ويجب عدم تنظيف الجهاز أو صيانته من قبل الأطفال بدون إشراف
- قبل توصيل الجهاز بالكهرباء، تأكد من أن الفولتية المشار إليها على الجهاز متوافقة مع الفولتية المحلية.
- لا تستخدم الجهاز لأي غرض آخر غير المبين في هذا الدليل.
- لا تستخدمي هذا الجهاز على الشعر الصناعي.
- لا تترك الجهاز من دون مراقبة أثناء توصيله بالكهرباء.
- يُمنع منعًا باتًا استخدام أي ملحقات أو أجزاء من أي شركة مُصنّعة أخرى أو لا توصي بها Philips بوجه خاص. إذا استخدمت مثل هذه الملحقات أو الأجزاء، فستبطل صلاحية الضمان.
- لا تقم بلف سلك الطاقة الرئيسي حول الجهاز.
- انتظر حتى يبرد الجهاز قبل تخزينه.
- انتهيي جيدًا عند استخدام الجهاز إذ قد يكون ساخنًا جدًا. أمسكي الجهاز من المقبض فقط. فالأجزاء الأخرى تكون ساخنة وتفادي ملامستها الجلد والبشرة.
- ضعي الجهاز دائمًا مع حامله على سطح ثابت ومستقر ومقاوم للحرارة. ويجب ألا يلامس الجزء الأسطواني الساخن السطح أو أي مادة أخرى قابلة للاشتعال.
- تفادَ ملامسة سلك الطاقة الرئيسي أجزاء الجهاز الساخنة.
- أبقِ الجهاز بعيدًا عن الأغراض والمواد القابلة للاشتعال عندما يكون قيد التشغيل.
- لا تغطِّ الجهاز أبدًا (على سبيل المثال بمنشفة أو قطعة ثياب) عندما يكون ساخنًا.
- لا تستخدمي الجهاز إلا على الشعر الجاف. ولا تشغّليه ويديك مبللتين.
- حافظ على الجزء الأسطواني نظيفًا من الغبار ومنتجات التسريح مثل الرغوة والزاذ والجل.
- يكون الجزء الأسطواني مطليًا بالسيراميك. ومن الممكن أن يهترئ هذا الطلاء مع الوقت ولكن لا يؤثر ذلك في أداء الجهاز.
- في حال استخدام الجهاز على شعر مصبوغ. قد يتلطخ الجزء الأسطواني.
- أعيدي الجهاز دائمًا إلى مركز خدمة معتمد من قبل شركة Philips لفحصه أو تصليحه. إذ قد يشكل تصليحه من قبل أشخاص غير مؤهلين خطراً كبيراً على المستخدم.
- لا تُدخِل أجسامًا معدنية داخل الفتحات لتفادي حدوث صدمة كهربائية.
- لا تسحبي سلك الطاقة بعد استخدامه. وافصلي الجهاز دائمًا عن عن مصدر الطاقة عبر الإمساك بالمأخذ وسحبه.

الحقول الكهرومغناطيسية (EMF)

يتوافق جهاز Philips هذا مع كافة المعايير والأنظمة المطبقة المتعلقة بالتعرض للحقول الكهرومغناطيسية.

البيئة

لا ترمي الجهاز لدى انتهاء فترة استهلاكه مع النفايات المنزلية العادية بل سلّمه إلى مركز مخلفات لإعادة التدوير. بمبادرتك هذه ستساهم في الأفظلة على البيئة.

2 مقدمة

تهيئتي جهاز تجعيد الشعر مزيلًا بجزء أسطواني بحجم 38 ملم ليساعدك في الحصول على تموجات حيوية وجميلة بسهولة تامة لمظهر مرح وشاب. وتضمن الطبقة الواقية من السيراميك بتوزيع الحرارة بطريقة متساوية والحماية بشعرك. أما تجعيد أعلى الحرارة المتبوع الذي تبلغ 200 درجة مئوية فتضمن الفعل نتيجة مع أقله من إلحاق الضرر بشعرك. في الوقت نفسه، نأمل أن تستمتعي باستخدام جهاز تجعيد الشعر.

- وظيفة Key Lock 🔑

في حال عدم الضغط على أي زر لمدة 5 ثوانٍ، يتم تشغيل ميزة Key Lock تلقائيًا ويظهر رمز key lock (🔑) (⑥). ويبدأ أول تفعيل تلقائي بعد 15 ثانية من تشغيل الجهاز. لإلغاء قفل الجهاز اضغطي على 🔑 (⑦) لمدة ثانية واحدة.

3 تجعيد الشعر (الصورة 3)

1 قم بتوصيل مأخذ التوصيل بمقبس وحدة تزويد بالطاقة.
2 اضغطي باستمرار على ⏻ الزر (⑧) لمدة ثانية واحدة لتشغيل الجهاز.
↳ يتم عرض إعداد درجة الحرارة الافتراضي الذي يبلغ 170 درجة مئوية (⑥).
3 اختاري إعداد درجة الحرارة التي ترغبينه من خلال الضغط على + أو − (⑦) وفقًا لجدول نوع الشعر أدناه.

إعدادات درجة الحرارة	نوع الشعر
130-150 درجة مئوية	خفيف
160-180 درجة مئوية	عادية
190-200 درجة مئوية	سميك

4 قبل بدء تجعيد الشعر، مشّطي شعرك وقسّميه إلى خصل رفيعة ثم اضغطي على العقلة (④) وضعي خصلة من الشعر بين الجزء الأسطواني (②) والمشبك (③).
5 أغلقي المشبك من خلال إفلات العقلة ومرري الجزء الأسطواني باتجاه أطراف الشعر.
6 عند أطراف الشعر، أدير الجهاز وحرّكيه بشكل دائري وبطريقة طبيعية لبلبلة الشعر على الجزء الأسطواني من أطرافه وحتى جذوره.

نصيحة: يمكنك استخدام الطرف البارد أيضًا (①) كدعامة عند تدوير جهاز تجعيد الشعر.
7 أمسكي جزء التجعيد القديمي بوضعية صحيحة.

نصيحة: للحصول على تموجات متسلسلة، أبقي الجهاز في مكانه لمدة 25 ثانية أما للحصول على تموجات مشدودة أكثر فاتركيه لمدة 30 ثانية.
8 حرري خصلة الشعر لتستكمي من فتح المشبك مجددًا بأصابع العقلة.
9 لتجعيد الشعر المتبقي، كرري الخطوات من 4 إلى 8.

بعد الاستخدام:
1 قم بإيقاف تشغيل الجهاز وفصل الطاقة عنه.
2 ضعي الجهاز على الحامل (⑤) حتى يبرد.
3 أزيلي الشعر والغبار من الجزء الأسطواني والمشبك.
4 نظّفي الجزء الأسطواني والمشبك بواسطة قطعة قماش رطبة.
5 أبقي الجهاز في مكان آمن وجاف ومثال من الغبار. يمكنك أيضًا تعليقه بواسطة حلقة التعليق (⑨).

4 الضمان والخدمة

إذا كنت بحاجة إلى أي معلومات حول استبدال ملحق مثلاً أو إذا أو في حال وجهت أي مشكلة، تُرجى زيارة موقع Philips على www.philips.com/support أو www.philips.com/support، أو الاتصال بمركز خدمة المستهلك التابع لشركة Philips في بلدك (يمكنك العثور على رقم هاتفه المركز في كتيّب الضمان العالمي). في حال لا يتوفر مركز خدمة للمستهلك في بلدك، يمكنك الاتصال بمثلو Philips المحلي.

فارسی

به خبای محصولات Philips خوش آمدید! به شما برای خرید این محصول تبریک می گوییم! برای استفاده بهینه از خدمات پس از فروش Philips، محصول خود را در سایت www.philips.com/welcome ثبت نام کنید.

1 مهم

قبل از استفاده از دستگاه، این دفترچه راهنما را به دقت بخوانید و آن برای مراجعات بعدی نزد خود نگه دارید.

- هشدار: از دستگاه در نزدیکی آب استفاده نکنید.
- اگر از دستگاه در دستشویی استفاده می کنید، پس از مصرف، آن را از پریز بکشید. استفاده از دستگاه در نزدیکی آب خطرآفرین است. حتی اگر خاموش باشد.
- هشدار: از دستگاه در نزدیکی وان حمام، دوش آب، حوض یا ظروف حاوی آب استفاده نکنید.
- همیشه آن را پس از استفاده از پریز بکشید.
- درصورتی که سیم برق آسیب دیده است برای جلوگیری از بروز خطر، آن را نزد نمایندگی های Philips، مرکز خدمات مجاز Philips یا اشخاص متخصص تعویض کنید.
- کودکان بالای ۸ سال و افرادی که از توانایی جسمی، حسی و ذهنی کافی برخوردار نیستند یا تجربه و آگاهی ندارند می توانند با نظارت بزرگترها یا آموختن استفاده ایمن از دستگاه و آگاهی از خطرات بکن، از دستگاه استفاده کنند. کودکان نباید با دستگاه بازی کنند. تمیز کردن و مراقبت از دستگاه نباید توسط کودکان بدون نظارت انجام شود.
- قبل از اتصال دستگاه به پریز برق، بررسی کنید که ولتاژ مشخص شده روی دستگاه با ولتاژ برق محلی شما مطابقت داشته باشد.
- از دستگاه به منظوری غیر از موارد شرح داده شده در این دفترچه راهنما استفاده نکنید.
- از این دستگاه برای موهای مصنوعی استفاده نکنید.
- وقتی دستگاه به برق متصل است، آن را رها نکنید.
- هرگز از لوازم جانبی یا قطعات سازندگان دیگر یا قطعاتی که Philips آن ها را توصیه نمی کند، استفاده نکنید. در صورت استفاده از چنین لوازم جانبی یا قطعاتی، ضمانت نامه شما نامعتبر خواهد شد.
- سیم برق را دور دستگاه نپیچانید.
- قبل از جمع آوری دستگاه، صبر کنید تا خنک شود.
- هنگام کار با دستگاه بسیار دقت کنید چون ممکن است بیش از حد داغ باشد. فقط دسته را بگیرید چون بقیه قسمت ها داغ هستند و نباید با پوست شما تماس پیدا کنند.
- همیشه دستگاه را با پایه آن روی یک سطح صاف، پایدار و مقاوم در برابر حرارت قرار دهید. لوله داغ هرگز نباید در تماس با سطح یا سایر مواد قابل اشتعال قرار گیرد.
- از تماس سیم برق با قطعات داغ دستگاه جلوگیری کنید.
- وقتی دستگاه روشن است، آن را دور از اشیاء و مواد قابل اشتعال نگهدارید.
- هرگز وقتی دستگاه داغ است، آن را با چیزی (مانند حوله یا پارچه) نپوشانید.
- از دستگاه فقط برای موهای خشک استفاده کنید. از دستگاه با دست خیس استفاده نکنید.
- لوله را تمیز و عاری از گرد و غبار و محصولات حالت دهنده مو مانند موس، اسپری و ژل نگهدارید.
- لوله دارای یک روکش سرامیکی است. این روکش ممکن است در طول زمان ساییده شود. هرچند، این مسئله تاثیری در کارایی دستگاه ندارد.
- اگر از دستگاه برای موی رنگ زده استفاده شود، لوله ممکن است لکه شود.
- همیشه دستگاه را برای آزمایش یا تعمیر به مرکز خدماتی مجاز Philips ببرید. تعمیر توسط افراد غیرمجاز ممکن است برای کاربر بسیار خطرآفرین باشد.
- اشیاء فلزی را در روزنه های هوا وارد نکنید. چون احتمال برق گرفتگی وجود دارد.
- بعد از استفاده دوشاخه برق را با یک دست از پریز نکشید. ابتدا پریز را با دست نگهدارید و سپس دوشاخه را بیرون بیاورید.

میدان الکترومغناطیسی (EMF)

این دستگاه Philips با کلیه قوانین و استانداردهای کاربردیدر میدان های الکترومغناطیسی مطابقت دارد.

محیط زیست

پس از پایان عمر دستگاه آن را همراه با زباله های معمولی خانگی دور نیاندازید بلکه این کار را طبق قوانین جمع آوری و بازیافت محلی خود انجام دهید با این کار در حفظت به حفظ محیط زیست خود کمک کرده اید.

2 مقدمه

اطوی فرین با لوله 38 میلی متری به شما امکان می دهد به راحتی موهای خود را فرهای درشت و زیبا بزنید و زیبا و جوان به نظر برسید. روکش سرامیکی محافظ لوله، حرارت را به طور یکنواخت توزیع کرده و از موهایتان در هنگام فر شدن محافظت می کند. در دمای بالای 200 درجه سانتی گراد، در حالی که آسیب به مو به حداقل می رسد، بهترین نتایج ارائه می شود. امیدواریم از کار با اطوی فرین لذت ببرید.

- عملکرد قفل کلید 🔑

اگر تا 5 ثانیه هیچ عملیاتی فشار داده نشود، قفل کلید به طور خودکار فعال شده و نماد قفل کلید 🔑 نمایش داده می‌شود (⑥). اولین فعال سازی خودکار بعد از روشن شدن دستگاه بعد از 15 ثانیه است.

برای باز کردن قفل دستگاه 🔑 (⑦) را 1 ثانیه فشار دهید.

3 موهایتان را بپیچید (شکل 3)

1 دوشاخه را به پریز برق بزنید.
2 دکمه ⏻ (⑧) را فشار داده و یک ثانیه نگهدارید تا دستگاه روشن شود.
↳ تنظیم دمای پیش‌فرض 170 درجه سانتی‌گراد نمایش داده می‌شود (⑥).
3 طبق جدول نوع موی زیر تنظیم دمای مورد نظر را با فشار دادن + یا − (⑦) انتخاب کنید.

تنظیمات دما	نوع مو
130-150 درجه سانتی گراد	نازک
160-180 درجه سانتی گراد	معمولی
190-200 درجه سانتی گراد	ضخیم

4 قبل از شروع فرزدن موهای خود را شانه زده و موها را به قسمت های کوچک تقسیم کنید. اهرم را فشار دهید (④) و قسمتی از مو را بین لوله (②) و گیره (③) قرار دهید.
5 اهرم را رها کنید تا گیره لوله بسته شود و سپس لوله را تا نوک موها پایین بیاورید.
6 در انتهای مو دستگاه را بپیچانید به طوری که موها از توک تا ریشه دور لوله پیچیده شود.

تفاوت: همچنین می‌توانید از سر خنک دستگاه (①) به عنوان یک تکیه‌گاه در هنگام پیچاندن لطفو استفاده کنید.
7 لطو را در این حالت نگهدارید.

تفاوت: برای فرهای باز دستگاه را حدود 25 ثانیه نگهدارید و برای فرهای فشردهتر تا 30 ثانیه نگهدارید.
8 پیچ مو را از مو قرار لوله باز کنید تا بتوانید دوباره گیره لوله را با استفاده از اهرم باز کنید.
9 برای فرزدن بقیه موها مراحل 4 تا 8 را تکرار کنید.

پس از استفاده:
1 دستگاه را خاموش کرده و آن را از پریز خارج کنید.
2 آن را روی پایه (⑤) قرار دهید تا خنک شود.
3 مو و گرد و غبار روی لوله و گیره لوله را تمیز کنید.
4 لوله و گیره لوله را با استفاده از یک پارچه مرطوب تمیز کنید.
5 آن را در محلی خشک و امن بدون گرد و غبار قرار دهید می‌توانید دستگاه را با حلقه آویز (⑨) آویزان کنید.

4 ضمانت و خدمات پس از فروش

برای کسب اطلاعات مانند برای رفع اشکال، دستگاه جدید، لطفا از پست سایت Philips به آدرس www.philips.com/support یا www.philips.com/support بازدید فرمایید یا با مرکز خدمات پس از فروش Philips در کشور خود تماس بگیرید (برای دسترسی به شماره تلفن این مراکز در سراسر جهان به برگ ضمانت نامه مراجعه کنید). اگر در کشور شما مرکز خدمات پس از فروش Philips وجود ندارد به فروشنده دستگاه خود مراجعه نمایید.